GIKEN

SILENT PILER® F201

U形鋼矢板400～600mm幅対応

複合式圧入機 NETIS登録番号：CB-080010-VE
（国土交通省 新技術情報提供システム）

U形鋼矢板400～600mm幅に対応した複合式圧入機

SILENT PILER® F201

サイレントパイラーF201

Flexible and Functional Formula

モジュール化設計で、より柔軟に、高機能に進化

サイレントパイラーFシリーズは、「モジュール化設計（構成部品の標準化）」に基づき、
すべてのパーツを構造・形状・材料から見直し、徹底的に最適化しました。
最新の制御システムを搭載したプラットフォームをベースに、主要なモジュールの組み換えだけで
柔軟に機能を拡張できると同時に、各パーツの長寿命化を実現した次世代型圧入機です。

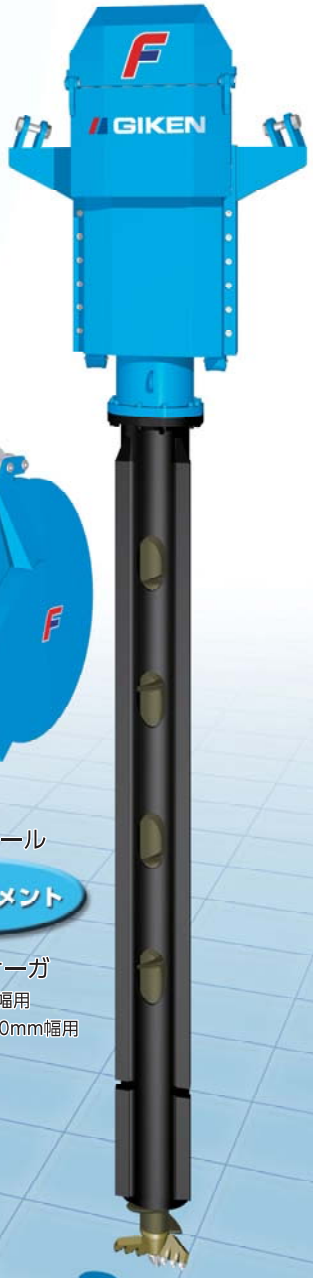

共通構成パーツ

リーダーマスト
スライドフレーム
サドル
クランプ

ホースリール

アタッチメント

パイラージェットリール

アタッチメント

パイルオーガ
・400mm幅用
・500、600mm幅用

チャック換装

400mm幅
単独仕様チャック

400mm幅
硬質仕様チャック

500、600mm幅
単独仕様チャック

500、600mm幅
硬質仕様チャック

1 U形鋼矢板400～600mm幅、単独～硬質地盤圧入に対応

F201はリーダーマスト、スライドフレーム、サドル、クランプを共通化し、チャック、チャックフレームの換装、クランプ組み替えにより、一般的なU形鋼矢板400mm幅、より剛性の高い500mm幅、経済性に優れる600mm幅(広幅型鋼矢板)に対応しています。
また、1台の圧入機で単独圧入、ウォータージェット併用圧入、硬質地盤圧入の3種類の圧入工法が選択可能な複合式圧入機です。
1台で様々な地盤条件と施工環境に対応した圧入施工を実施できるため、現場稼動率がアップします。

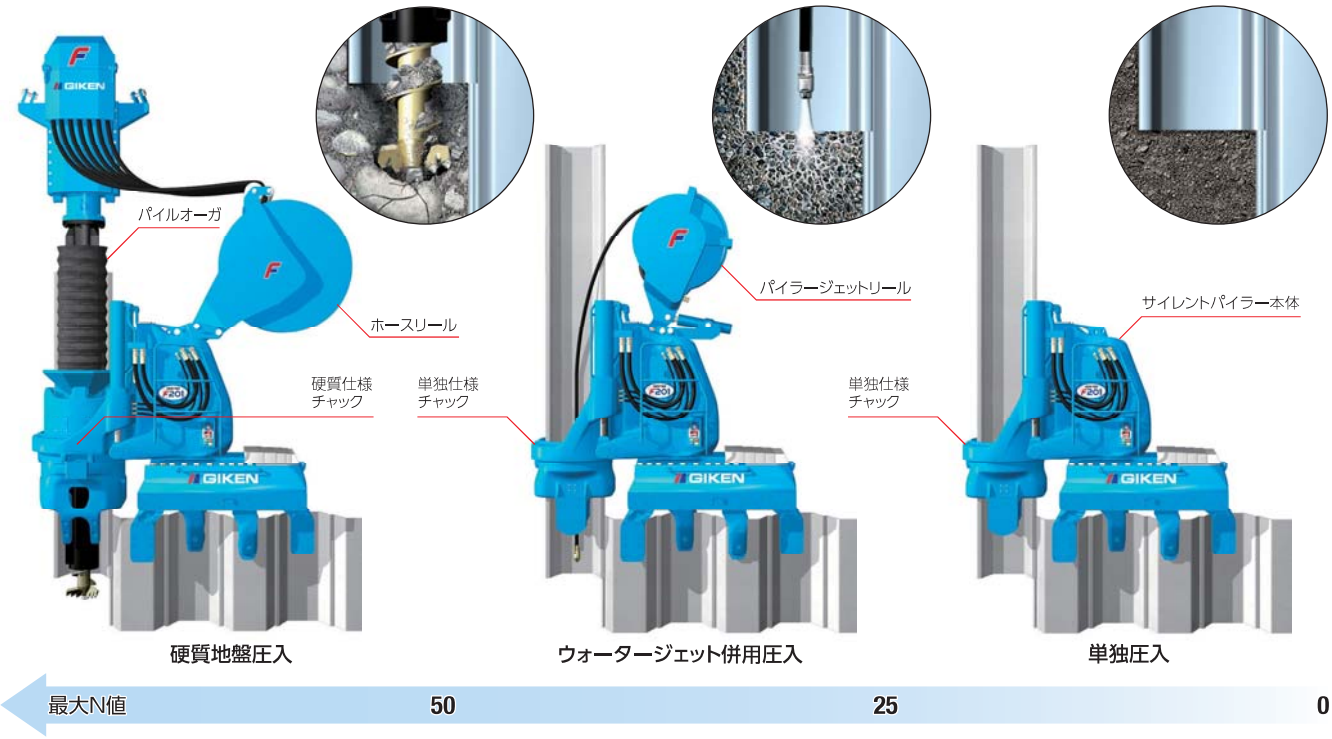

2 新制御システムによる長寿命・高機能化

新しく開発した制御システムは、施工時の圧入姿勢を自動認識することで各動作における負荷を適正にコントロールし、各パーツの長寿命化を実現しました。また、圧入力定荷重制御機能やオーガトルク無段階制御機能の搭載により、操作性を格段に向上させました。

チャック換装により
鋼矢板幅を自動認識

↓

施工時の圧入姿勢自動認識

↓

圧入力・引抜力の最適化

↓ 圧入力・引抜力の
最大値切替え

圧入機本体への
負荷を軽減

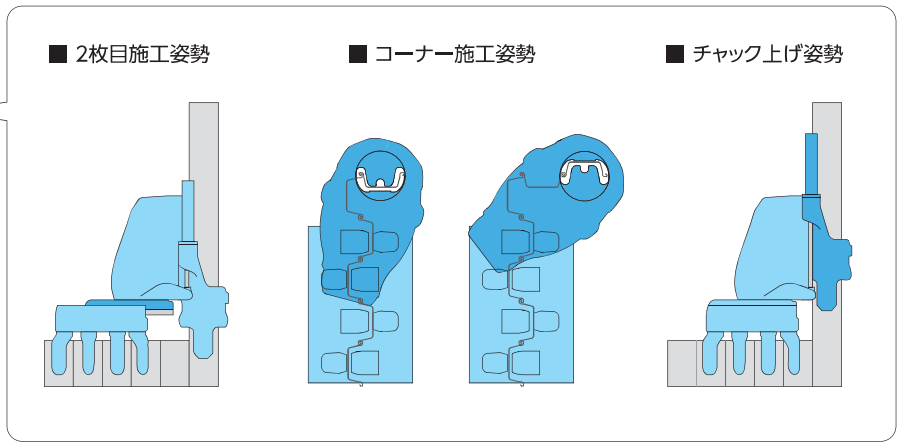

3 硬質地盤への対応

当社独自の「芯抜き理論」で、砂礫層や玉石層などの硬質地盤でも圧入工法の優位性を損なわずに杭施工を可能にした「硬質地盤クリア工法」。これまでの先行機による数多くの施工実績が、工法の優位性を証明しています。パイルオーガによる掘削はあくまで圧入補助として最小限に抑えるので、排土量は少なく、周辺地盤を乱さないため、強い支持力をもった完成杭を急速に構築できます。また、従来工法では困難とされた傾斜地や水上での施工も可能で、システム施工技術により仮設工事を一掃し、環境負荷を大幅に低減させます。

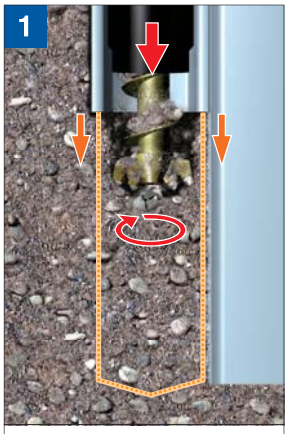

オーガ掘削、同時圧入

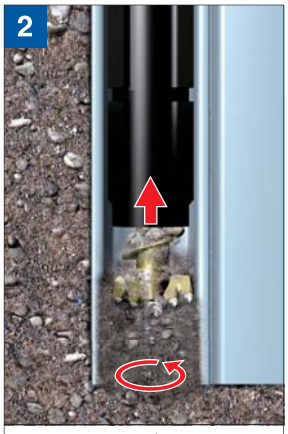

圧入完了
パイルオーガ引抜き

クサビ効果により玉石を粉砕

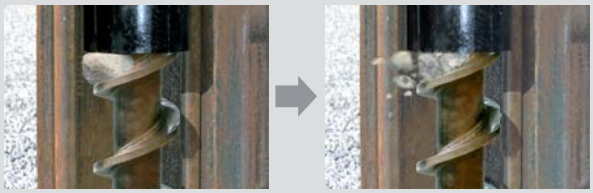

施工能力を向上させるロック機構搭載

チャック回転ロック、リーダーマスト旋回ロックにより、オーガでの掘削時に圧入機本体の姿勢をしっかりと固定できます。強固な反力基盤に支えられた確実なオーガトルク伝達は、掘削能力を高め、施工精度を向上させます。

【特許 第4250060号】

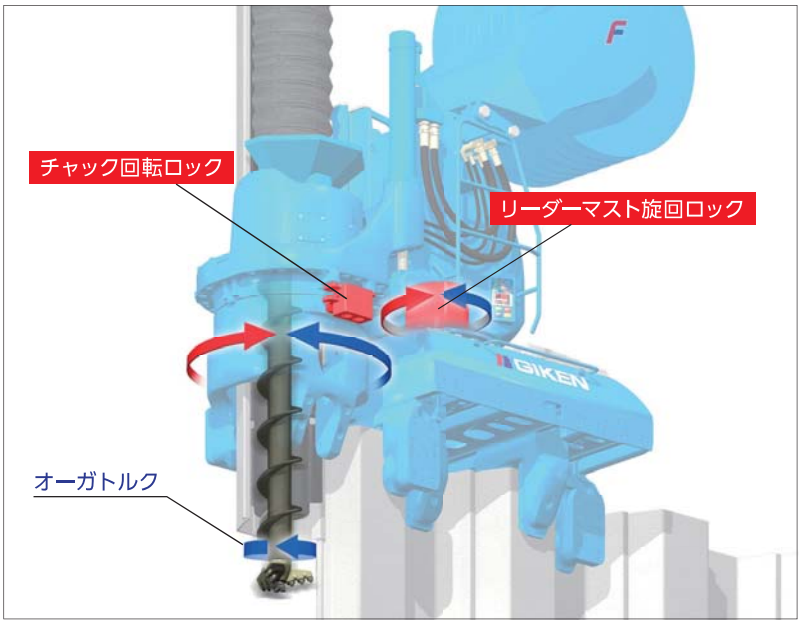

4 卓越した環境配慮設計

オフロード法に適合した新パワーユニット

パワーユニットには新世代環境対応型エンジンを搭載しました。高い燃焼効率と当社独自の油圧制御技術により、徹底した排出ガスのクリーン化を実現し、オフロード法※1に適合しています。
（国土交通省 排出ガス第3次基準対応）

※1 オフロード法：特定特殊自動車排出ガスの規制等に関する法律（平成18年10月使用規制開始）

国土交通省基準値を高レベルでクリアした超低騒音設計

国土交通省の超低騒音基準である音圧レベル（LA）66dB（A）に対し、高いレベルで基準をクリアしています。

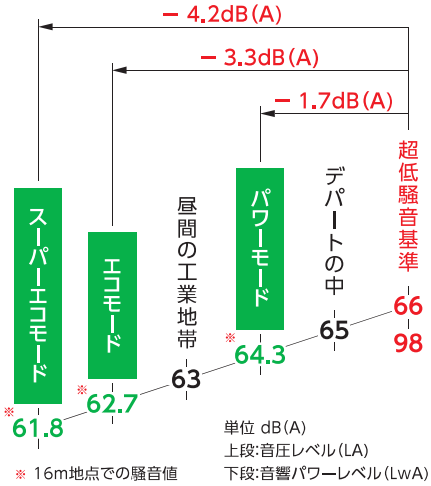

生分解性油脂を標準採用

ECOシリーズから標準採用して、高い評価を受けている圧入機専用の生分解性作動油（パイラーエコオイル）とグリース（パイラーエコグリース）を使用しています。万が一、水中や土壌に流出しても自然界のバクテリアによって分解され、生態系に影響を与えません。更に、機体にはTXフリー無鉛塗料※2を使用し、環境対策は万全です。

※2 トルエン、キシレン、鉛系顔料などを含まない環境対応型塗料

5 科学的圧入施工と先進の情報化技術

新GIKEN ITシステム搭載

世界中※で稼動している圧入機の位置情報、メンテナンス情報、稼動情報が自動的に専用のサーバーに蓄積されます。これらの情報を分析することで、トラブルへの的確な判断、対処だけでなく、テクニカル支援、メカニカル支援なども効果的に行えます。 ※ 通信機器の認証許可がない国では、GIKEN ITが使用できない場合があります。

信頼の証、圧入管理データ

鋼矢板1枚毎に施工状況を記録した圧入管理データ（圧入力、オーガ回転トルク、圧入時間など）は、圧入実績の証明となり科学的な施工管理が行えます。また、新採用の圧入情報端末により、オペレータは圧入管理データをリアルタイムに確認しながら施工できます。

新GIKEN ITシステムの仕組み

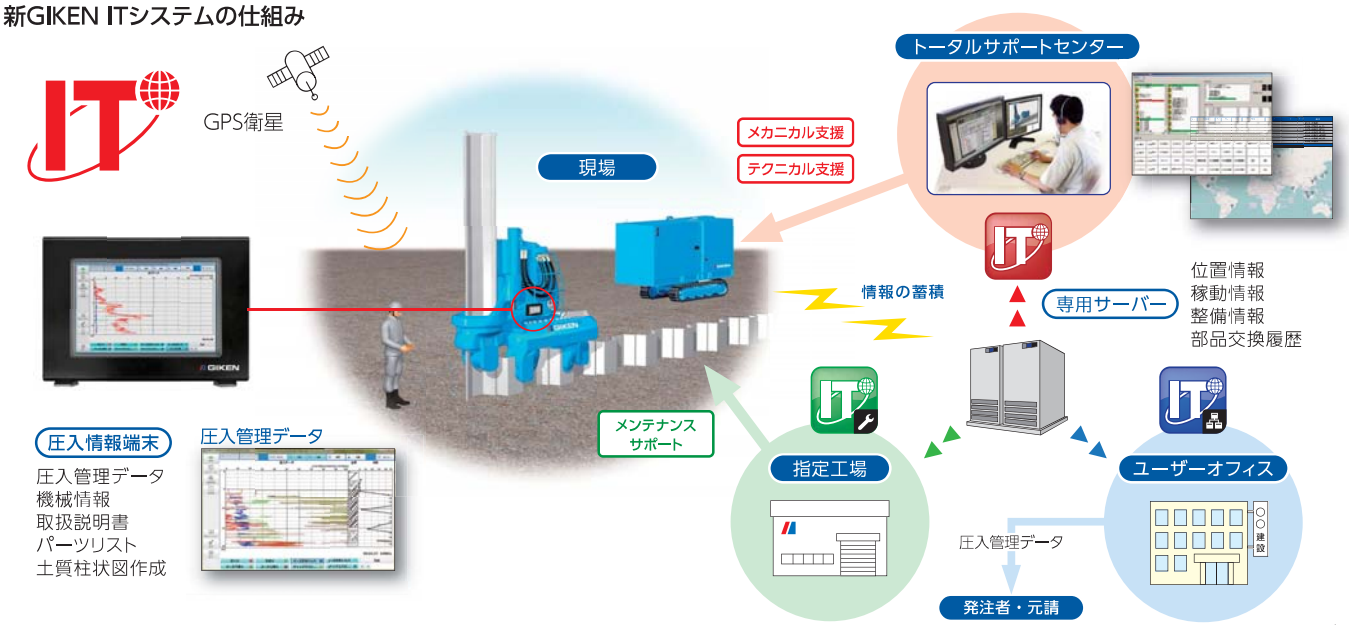

寸法・仕様

	400mm幅（Ⅱ・Ⅲ・Ⅳ型）	500mm幅（ⅤL・ⅥL型）	600mm幅（Ⅱw・Ⅲw・Ⅳw型）
硬質地盤圧入	F201-C400	F201-C500	F201-C600
ウォータージェット併用圧入	F201-400	F201-500	F201-600
単独圧入	F201-400	F201-500	F201-600

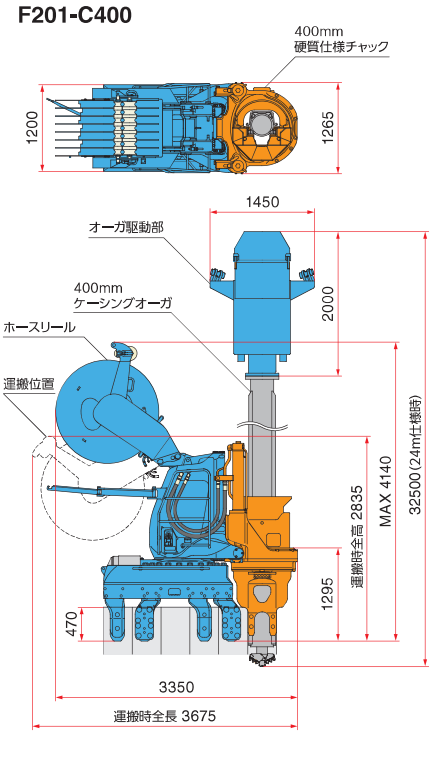

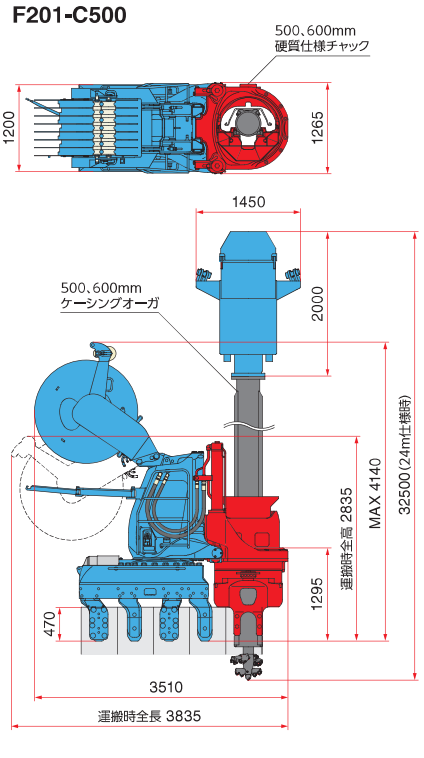

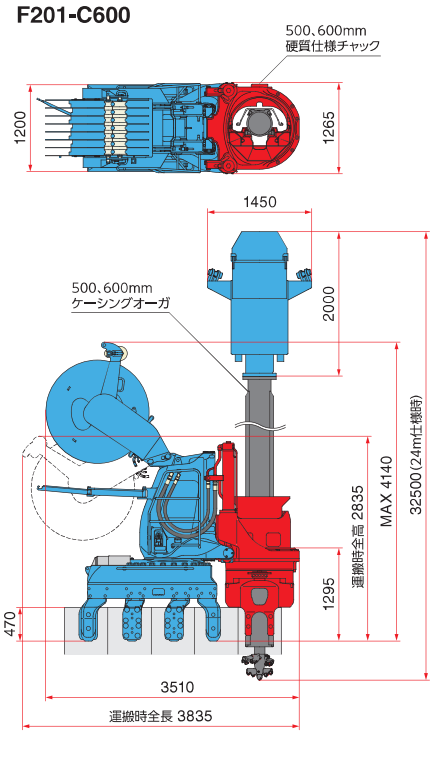

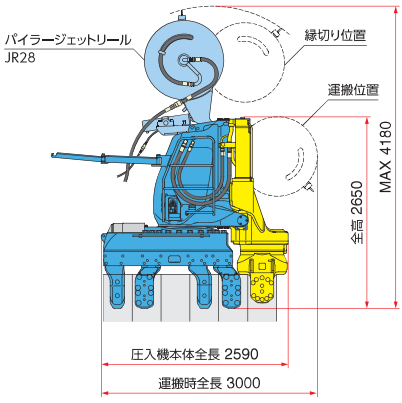

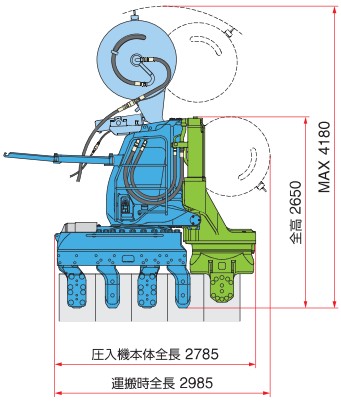

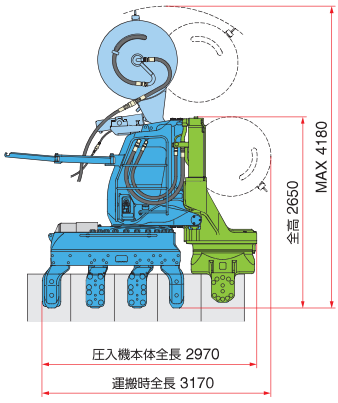

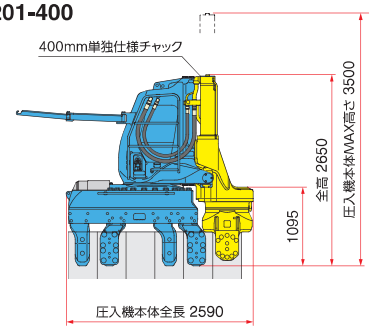

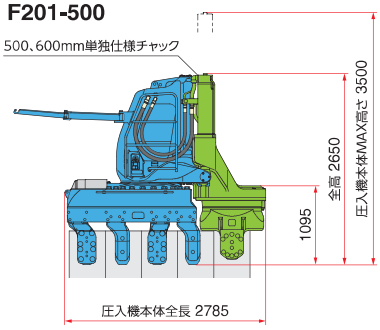

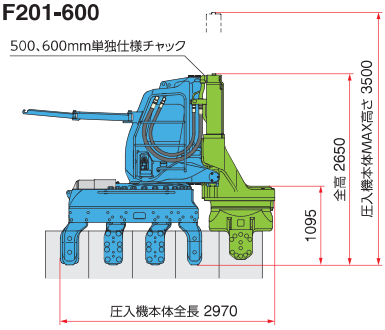

F201 仕様

● 硬質地盤圧入時

最大圧入力	800 kN	
最大引抜力	900 kN	
ストローク	850 mm	
圧入スピード	0.5 ～ 4.5 m/min	
引抜スピード	1.1 ～ 9.4 m/min	
操作方法	ラジオコントロール	
質量（圧入機本体+ホースリール）	400mm施工時	13160 kg
	500、600mm施工時	13660 kg
ホースリール		**HR17C**
質量（標準仕様時）	2810 kg（ホースリール取付けブラケットを含む）	
パイルオーガ		**PA22**
適用杭長（標準仕様時）	24 m以下 ※	
質量 オーガ駆動部	1850 kg	
質量 ケーシングオーガ	400mm施工時	9050 kg
	500、600mm施工時	10050 kg
総質量	400mm施工時	10900 kg
	500、600mm施工時	11900 kg

※ オプション仕様時は最大適用杭長30m可能

● ウォータージェット併用圧入時

最大圧入力	1500 kN	
最大引抜力	1600 kN	
ストローク	850 mm	
圧入スピード	1.4 ～ 30.0 m/min	
引抜スピード	1.1 ～ 23.2 m/min	
操作方法	ラジオコントロール	
質量（圧入機本体+パイラージェットリール）	400mm施工時	10820 kg
	500、600mm施工時	11120 kg
パイラージェットリール		**JR28**
適用杭長	標準17 m（最大27 m）	
質量	820 kg	

パイラージェットリールはオプションです。

● 単独圧入時

最大圧入力	1500 kN	
最大引抜力	1600 kN	
ストローク	850 mm	
圧入スピード	1.4 ～ 30.0 m/min	
引抜スピード	1.1 ～ 23.2 m/min	
操作方法	ラジオコントロール	
質量（圧入機本体）	400mm施工時	10000 kg
	500、600mm施工時	10300 kg

パワーユニット

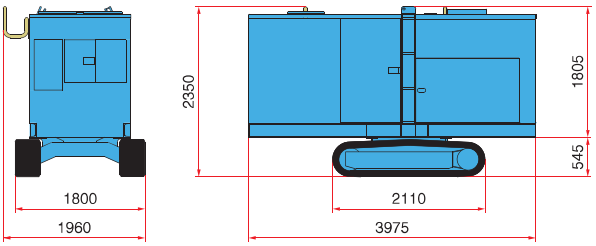

パワーユニット		EU300I3
動力源		ディーゼルエンジン
定格出力	パワーモード	230 kW(313 ps)/1800 min^{-1}
	エコモード	204 kW(278 ps)/1600 min^{-1}
	スーパーエコモード	179 kW(243 ps)/1400 min^{-1}
燃料タンク容量		500 L
作動油タンク容量		パイラーエコオイル 490 L
走行速度		1.4 km/h
質量		6400 kg（標準20mホース）

反力架台

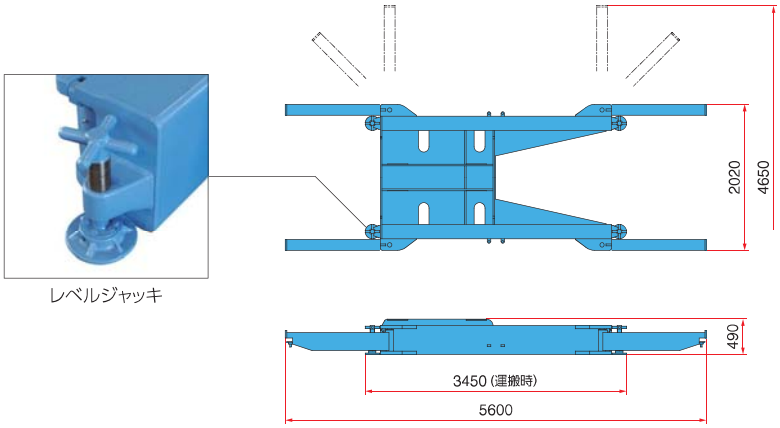

レベルジャッキ

反力架台（レベルジャッキ付）	
質量	1900 kg

【参考】チャック質量

U形鋼矢板幅	単独仕様チャック	硬質仕様チャック
500、600mm	2850 kg	3400 kg
400mm	2550 kg	2900 kg

主要装備品

※装備品は販売仕様により異なります。

● ステージ

● オーガヘッド交換装置

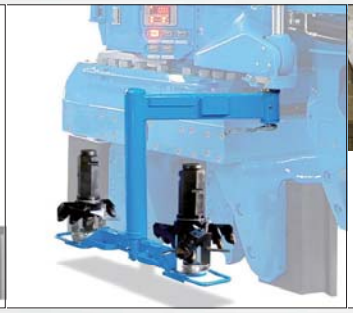

● ケーシングスクレーパー

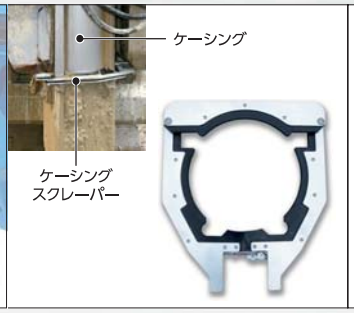

● 圧入情報端末(ケース付き)

● ラジコンホルダー(5ton)

● パイルローラー

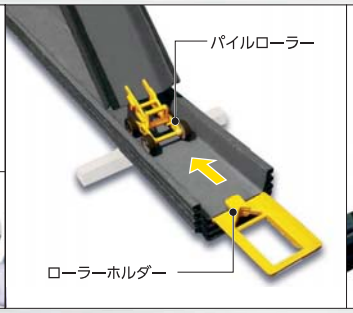

● ホースローラー

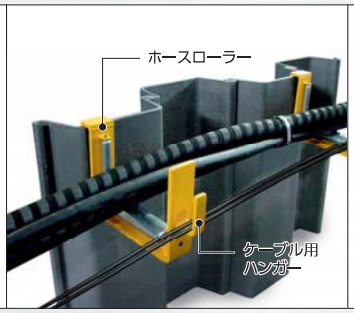

● パイルレーザー

● オーガヘッド

■ 400mm幅

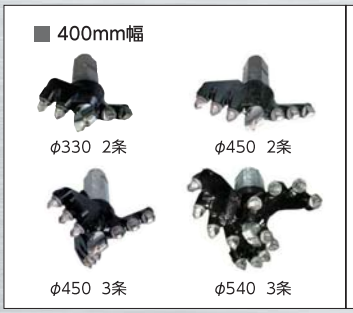

■ 500、600mm幅

※ 600mm幅専用オーガヘッド

● モジュールボックス

● GIKENメンテナンスシステム

株式会社 技研製作所 工法革命 インプラント工法で世界の建設を変える www.giken.com

【圧入機製品の販売・GTOSS・技術支援】トータルサポート部 トータルサポート課 E-mail pro-tokyo@giken.com

東京本社 〒135-0063 東京都江東区有明1丁目3番28号 TEL 03-3528-1636
FAX 03-3528-1660

高知本社 〒781-5195 高知県高知市布師田3948番地1 TEL 088-846-2947
FAX 088-826-5288

【新工法提案・工法設計・積算・コンサルティング】工法事業部 工法推進課

〒135-0063 東京都江東区有明1丁目3番28号 TEL 03-3528-1633
E-mail koho@giken.com FAX 03-3527-6055

【製品の保守・保全】プロダクトサポート部 プロダクトサポート課

〒781-5195 高知県高知市布師田3948番地1 TEL 088-846-2945
E-mail ps@giken.com FAX 088-818-1200

東京本社 ／ 〒135-0063 東京都江東区有明1丁目3番28号 TEL 03-3528-1630 FAX 03-5530-7061
高知本社 ／ 〒781-5195 高知県高知市布師田3948番地1 TEL 088-846-2933 FAX 088-846-2939

事業拠点 東京、高知、仙台、千葉、大阪、兵庫、福岡、イギリス、ドイツ、オランダ、アメリカ、シンガポール、中国
研究開発 テクニカルセンター、テストフィールド(6ヶ所) 情報発信 IPC国際圧入センター(東京、仙台、大阪、福岡)

© 2014 GIKEN LTD. All Rights Reserved.

Ver 2.2JA03 / 05 Sep 2016